ぶらんこ日常点検表

点検期間	年　月　日～　年　月　日	点検者名	管理責任者名	最終確認者名	管理番号
設置場所					
施設名称／主材質	金属・木質・樹脂・他				
設置年月／製造者名	年　月				
備考					

No.	重要度	点検内容	1	2	3	4	5	6	備考(気づいた点を具体的に記入する)
1		器具全体を見る　破損はないか							
		〃　ボルトの欠落はないか							
		〃　発錆、塗装の剥離はないか							
		〃　退色、汚れはないか							
		〃　基礎の露出はないか							
2		安全領域内を見る　凸凹、くぼみはないか							
		〃　石ころ等の障害物がないか							
3		全体を揺する　ぐらつきはないか							
		〃　ボルト、金具の緩みはないか							
		〃　破損はないか							
4		体が触れる所を素手で触る　鋭利な箇所はないか							
5		地際部を見る（土を取り除く）腐食がないか							
6		着座部に座り揺動させる　異音がしないか							
7		吊り金具の回転部を動かす　回転不良がないか							
8		吊り金具の回転部を持ち上げる　磨耗していないか							
9		チェンを見る　変形やねじれがないか							
		〃　磨耗がないか特に上・下端部							
10		着座部を見る　磨耗、破損がないか							

施設写真・略図

消耗部品	推奨交換サイクル
吊り金具	３年～５年
吊り部材	３年～５年
着座部	３年～５年

① 梁
② 柱
③ 継手金具
④ 吊り金具
⑤ 着座部
⑥ ブランコ吊り具

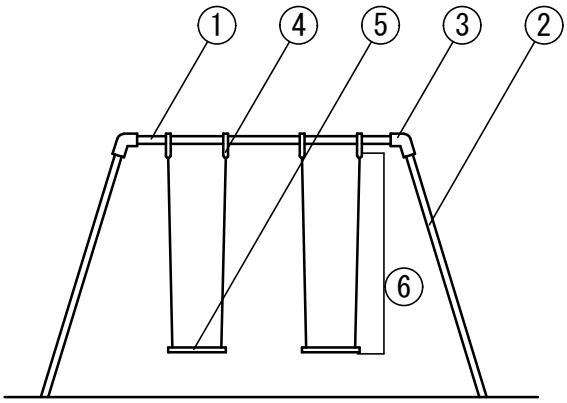

特記事項（利用時の状況、人気度等）

修繕履歴

実施記録

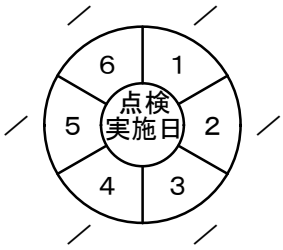

※チェック欄には、異常がなければ”レ”印を、異常があれば”×”印を記入し、備考欄もしくは写真欄に状況を記入してください。
※この表をコピーして使用ください。